MINI ANGLE GRINDER

Model:AG 115 G مینی فرز

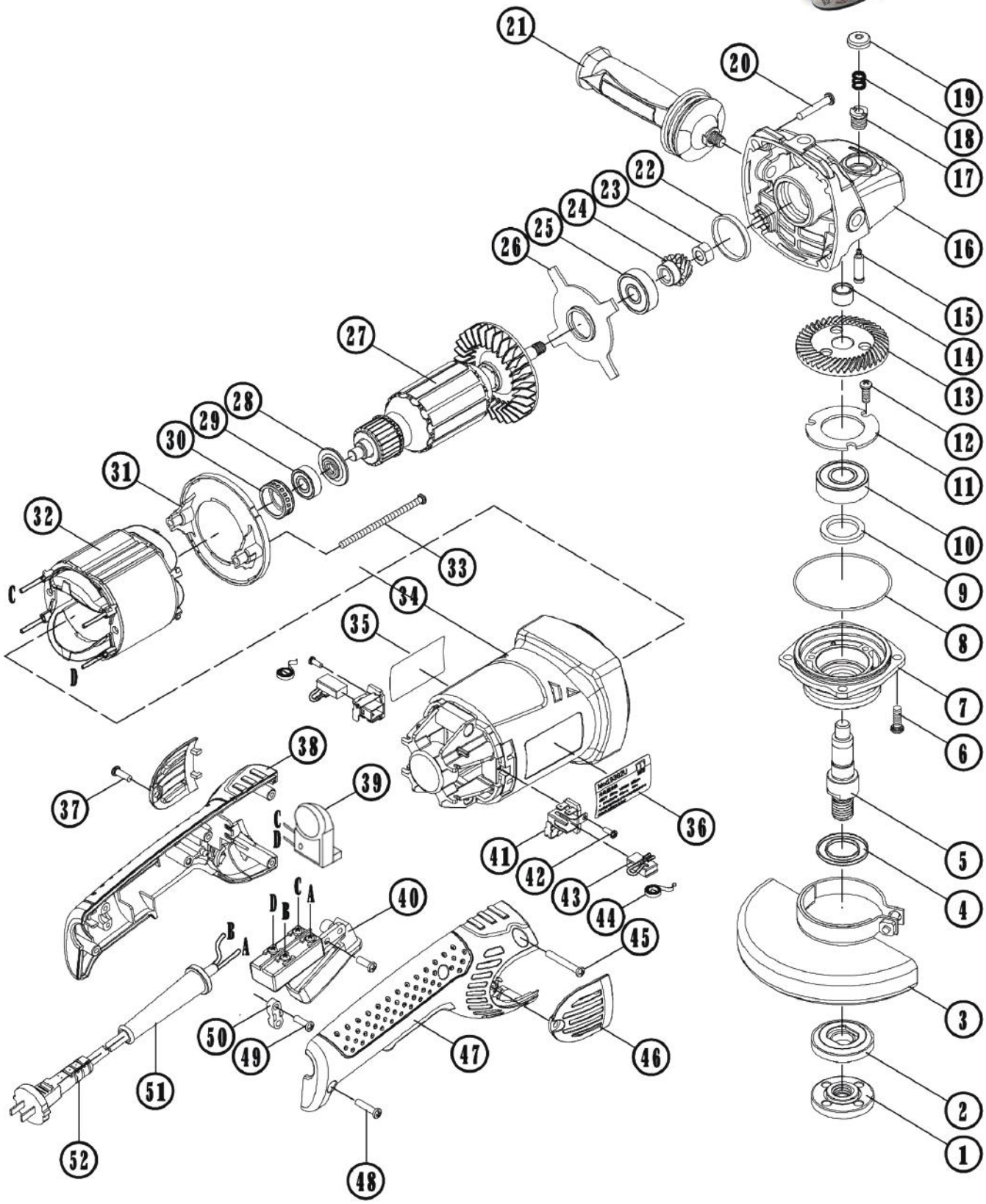

توجه

در ستون شماره فنی ،چهار رقم اول نشانگر کد دستگاه ، و سه رقم دوم کد قطعه مورد نظر میباشد.
خواهشمند است جهت تنظیم صورت سفارش خود ، کد قطعه را به صورت کامل (هفت رقم) در لیست سفارش درج نمایید.

www.apntools.com
telegram.me/apntools
@apntoolscompany